DATI TECNICI
-Volume serb. puffer: 1500 l;
-Materiali di costruz.: S235JR (St 37.2)
INOX (material AISI 316L);
-Isolamento: Poliuretano rigido sp.130mm;
+ PVC 9006 + PEXL 10 mm
-Classe Erp C
-Dispersione 163.8
-Capacità Reale 1472.4

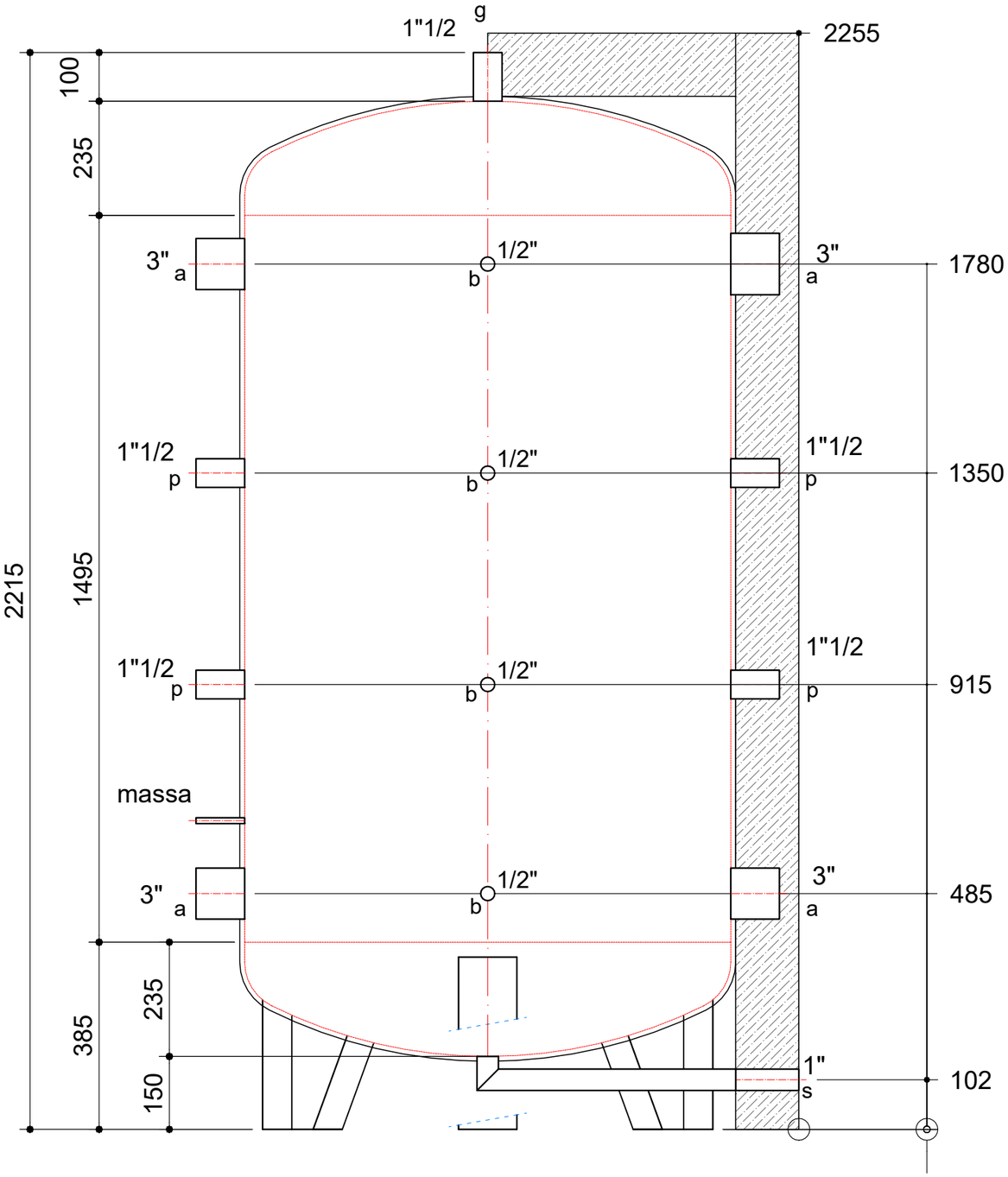

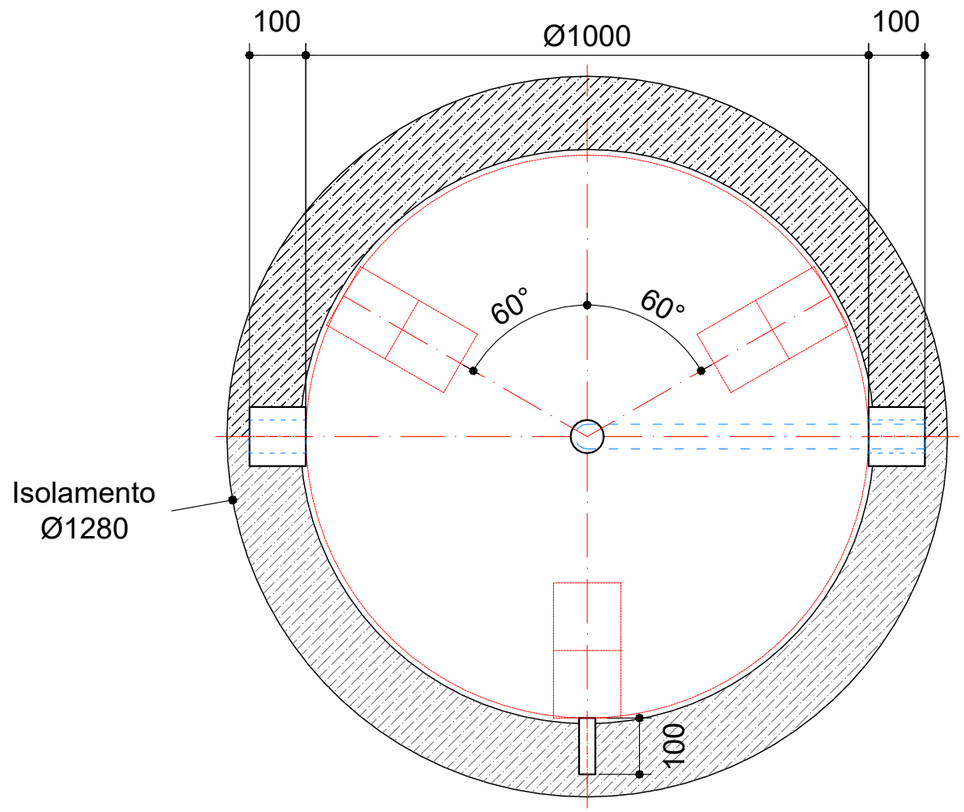

LEGENDA		
a	Entrata/Uscita utilizzo	filett. int. 3"
b	Strumenti di controllo	filett. int. 1/2"
g	Sfiato/valvola di sicurezza	filett. int. 1" 1/2
p	Connessione di servizio	filett. int. 1" 1/2
s	Scarico	filett. int. 1"

CARATTERISTICHE TECNICHE BOLLITORE	
CAPACITA' BOLLITORE	1500 L
PRESS. DI ESERCIZIO MAX	6 bar
TEMPERATURA MAX	-10÷95°C
PESO	ca 147 kg

GRADO DI PRECISIONE	GRUPPO DI DIMENSIONI LINEARI																	
	FINO A 6 mm	OLTRE 6 mm FINO A 30 mm	OLTRE 30 mm FINO A 120 mm	OLTRE 120 mm FINO A 315 mm	OLTRE 315 mm FINO A 1000mm	OLTRE 1000mm FINO A 2000mm	OLTRE 2000mm FINO A 4000mm	OLTRE 4000mm
GROSSOLANO	±0.2	±0.5	±0.8	±1.2	±2	±3	±4	±5
MEDIO	±0.1	±0.2	±0.3	±0.5	±0.8	±1.2	±2	±3
PRECISO	±0.05	±0.1	±0.15	±0.2	±0.3	±0.5	-	-

GRADO DI PRECISIONE	GRUPPO DI DIMENSIONI ANGOLARI			
	OLTRE 3 mm FINO A 6 mm	OLTRE 6 mm FINO A 30 mm	OLTRE 30 mm FINO A 120 mm	OLTRE 120 mm
GROSSOLANO	±1°	±30'	±20'	±10'
MEDIO				
PRECISO				

DISEGNO ESEGUITO CON SISTEMA CAD
NON SONO AMMESSE VARIAZIONI

A TERMINI DI LEGGE CI RISERVIAMO LA PROPRIETA'
CON DIVIETO DI USO E RIPRODUZIONE

		NOME1	DATA1
DESCRIZIONE DELLA MODIFICA		NOME	DATA
SCALA: SCALA	LE QUOTE SENZA INDICAZIONE DI TOLLERANZA SONO CON GRADO DI PRECISIONE: EN22768–	FLAVIO	DATA

innova

DENOMINAZIONE: *PUFFER-1500L-CALDO-FREDDO*

MATERIALE: S235JR

FINITURA O TRATTAMENTO:

SOSTITUISCE IL:

CLASSIF. O N° TAVOLA:

CODICE O NUMERO DISEGNO: AI07961I

INDICE DI MODIFICA