REVISION HISTORY			
REV	DESCRIPTION	DATE	APPROVED
0	SVILUPPO		

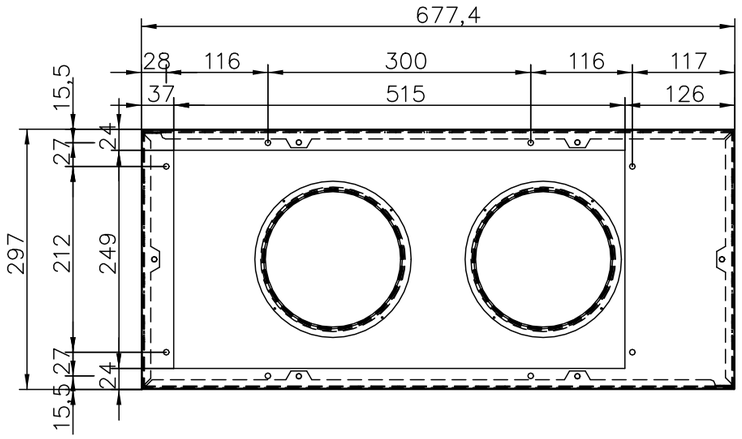

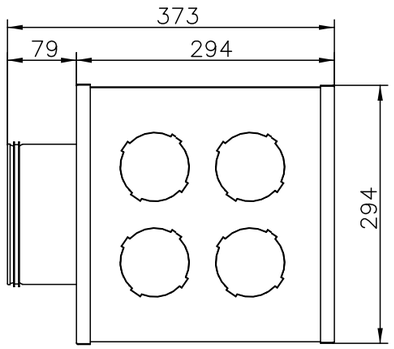

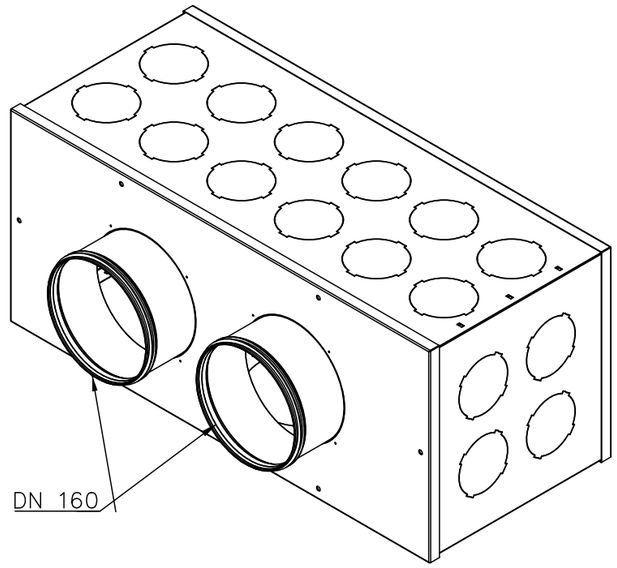

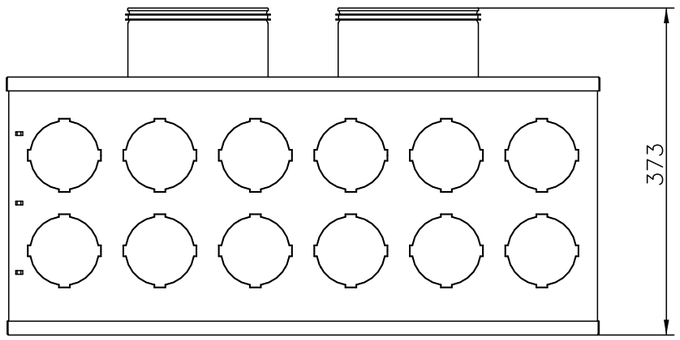

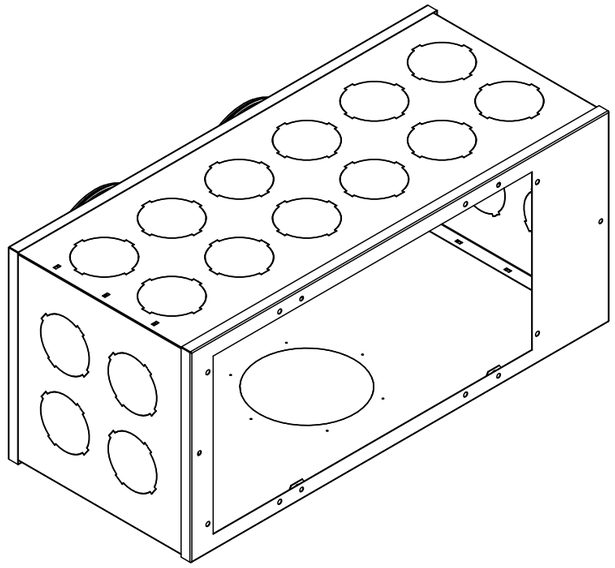

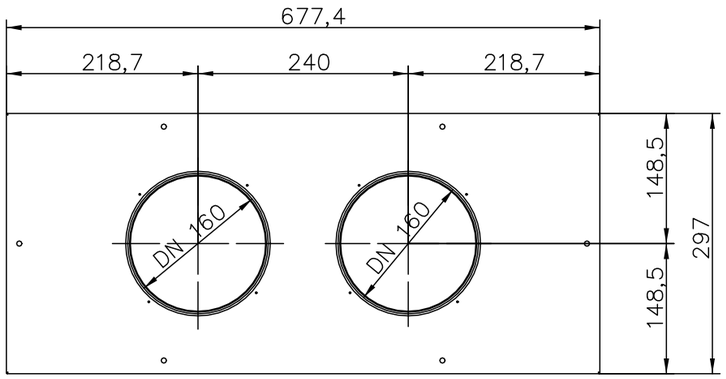

	CODICE: AHRD0281	REV 00	Descrizione: TG 3 2X160
Materiale: LAMIERA ZINCATA 08/10			Numero Disegni: PLENUM DI MANDATA
Trattamento: N/A		SIZE A2	DRAWN BY: MR1 — Data 08/05/19
QUOTE SENZA INDICAZIONE DI TOLLERANZA: UNI EN 22768-m			FILE NAME: AHRD0281.dft
LE DIMENSIONI SONO IN MILLIMETRI, ANGOLI ± 0,1°		Scala:	Peso: — SHEET 1 OF 1