REVISION HISTORY			
REV	DESCRIPTION	DATE	APPROVED
0	SVILUPPO	11/27/17	

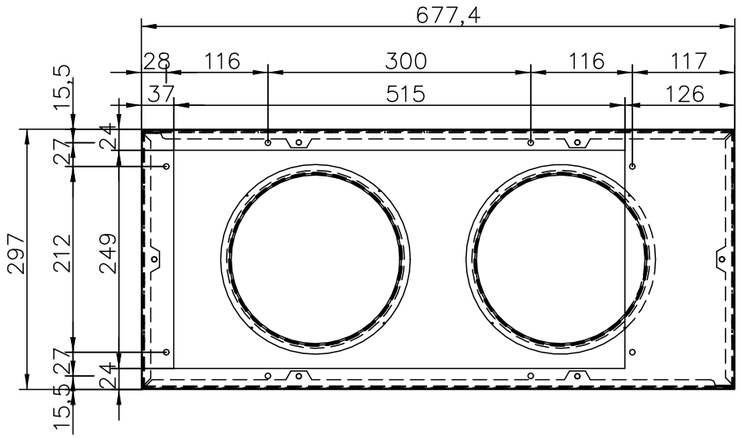

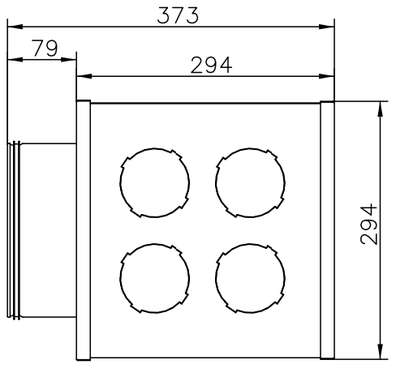

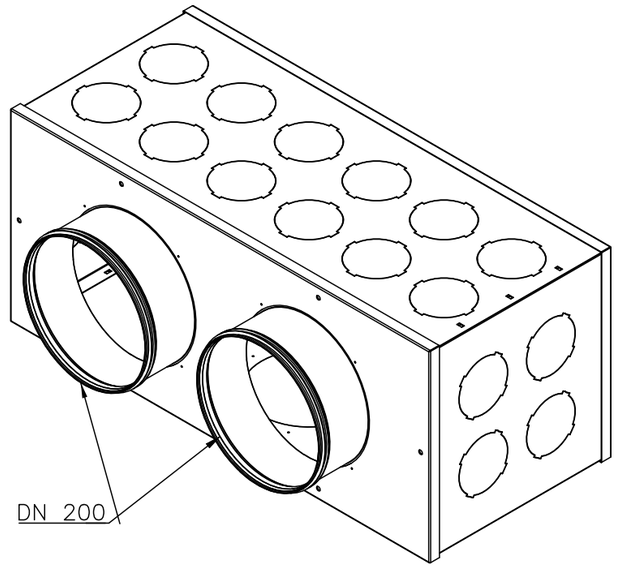

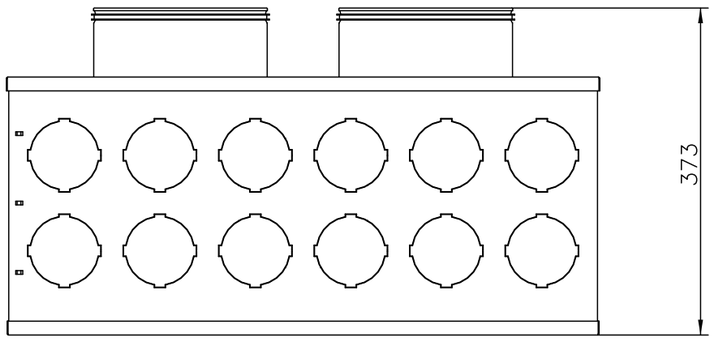

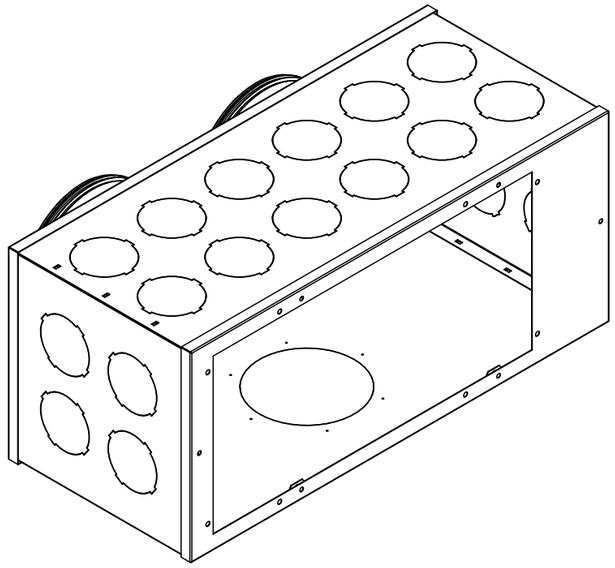

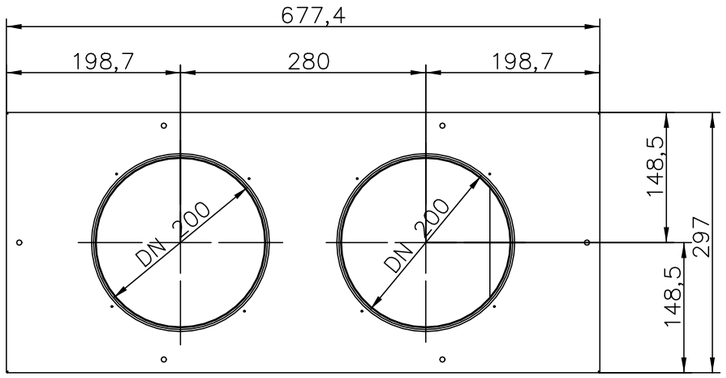

CODICE: AHRD0229	REV 00	Descrizione: TG 3 2X200	
Materiale: LAMIERA ZINCATA 08/10		Numero Disegni: PLENUM DI MANDATA	
Trattamento: N/A		SIZE A2	DRAWN BY: MR1 — Data 08/05/19
QUOTE SENZA INDICAZIONE DI TOLLERANZA: UNI EN 22768-m		FILE NAME: AHRD0229.dft	
LE DIMENSIONI SONO IN MILLIMETRI, ANGOLI ± 0,1°		Scala:	Peso: — SHEET 1 OF 1