Numero variante	Modello	Utilizzatore disegno	Modifiche rispetto al numero base
N213060B-01	1000	-	L= 1107.5 mm L1= 1104 mm N=6
N213059B-01	800	-	L= 907.5 mm L1= 904 mm N=5
N213058B-01	600	-	L= 707.5 mm L1= 704 mm N=4
N213057B-01	400	-	L= 507.5 mm L1= 504 mm N=3
N213056B-01	200	-	L= 307.5 mm L1= 304 mm N=2

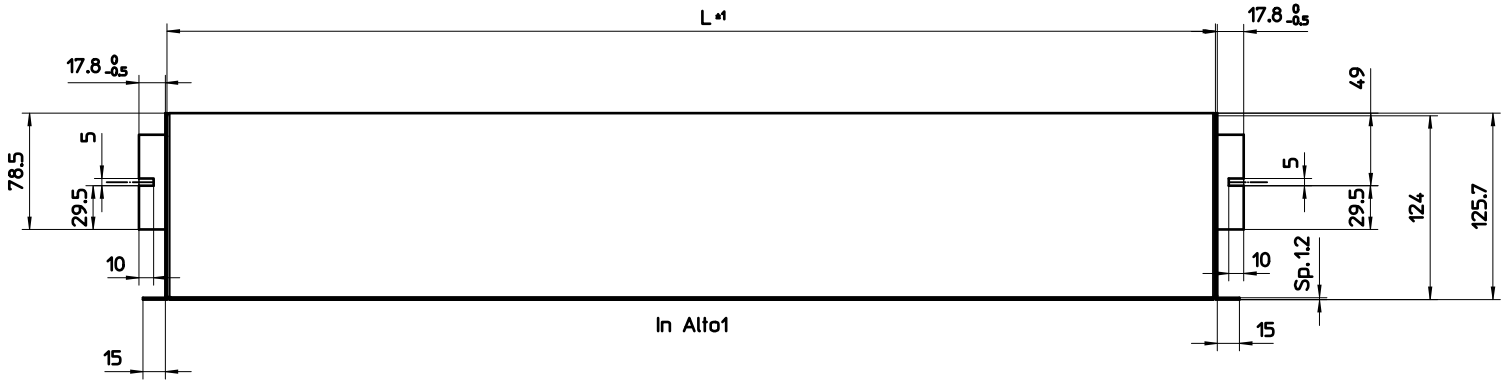

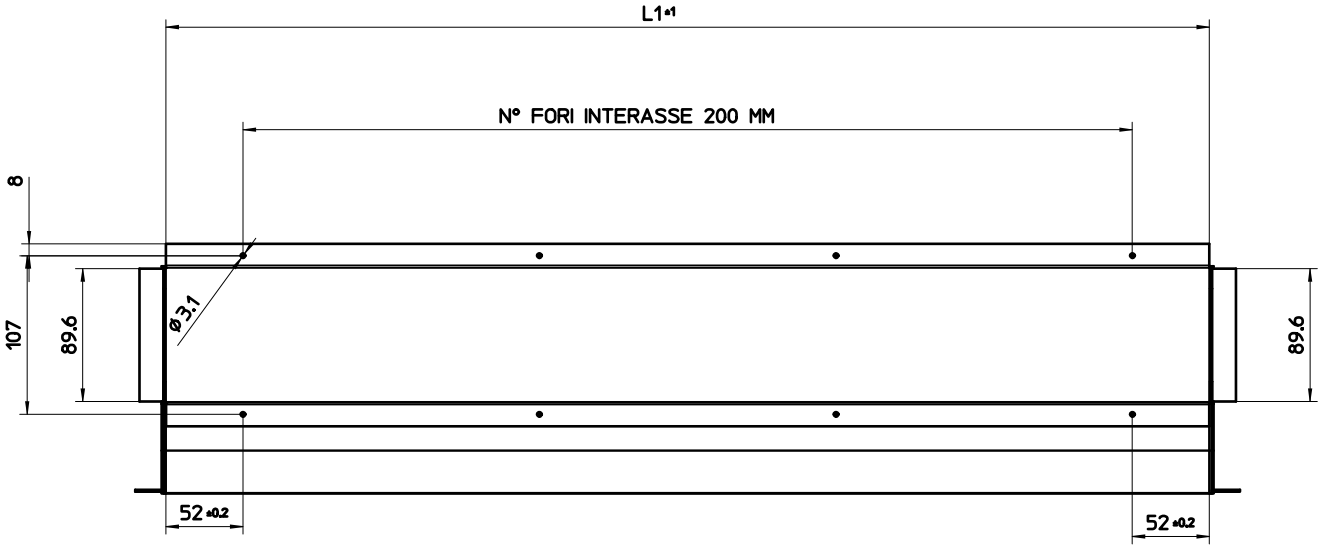

RIVETTARE TUTTI I FORI DIAMETRO 3,2 MM

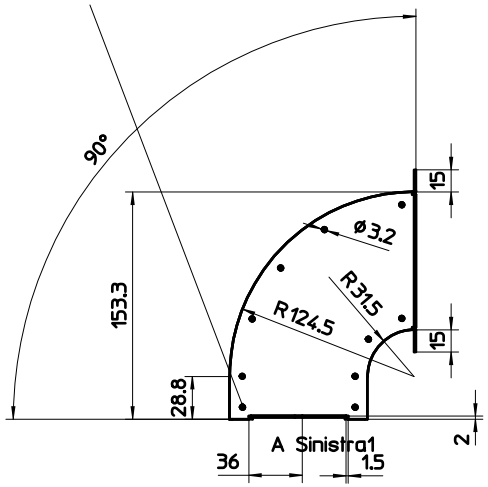

Pos.	Modifiche	Firma	Richiesta	Data
--	--	--	--	--
--	--	--	--	--
--	--	--	--	--
01	AGGIUNTE ASOLE 10X5 LATERALI	B.J.	R&D	09/08/2013

Materiale: Lamiera elettrozincata Sp. 1.2 mm		Modello: --	Scala: --
Trattamento: --	Peso: --	Utilizzatori disegno: --	sostituisce n°: --
			Deriva da n° --
Proprietà disegno --	Responsabile R&D B.D.	Data: 09/08/2013	Descrizione: Mandata aria 90°
INNOVA s.r.l. Pieve di Bono (TN)		CODICE: Vedi tabella	Rev. 01